WALTER KNOLL

**SEN.** Design: Kengo Kuma.

Einheit der Gegensätze: Im geometrischen Rahmen scheint das opulente Polster zu schweben. Zeitlos souveräne Eleganz, sichtbar bei Sesseln und Sofas. Im Design passende Tische ergänzen das Programm. Der Profilstahlrahmen ist je nach Wunsch hochglanz-verchromt oder velourmatt erhältlich.

**Produktbeschreibung**

| | |
|---|---|
| **Designpreise** | reddot design award<br>iF product design award |
| **Sessel und Sofas** | |
| **Bestell-Nr.** | 610 |
| **Gestell** | Profilstahl, hochglanz-verchromt oder velourmatt. Mit Kunststoffgleitern.<br>Sitz und Rücken: Holzkonstruktion. |
| **Polsterung** | Sitz und Rücken fest gepolstert, Kaltschaum in Sandwichaufbau mit Watteabdeckung.<br>Sitz mit Mikro-Taschenfederkern. |
| **Armlehne** | Lederbezogene Armlehnen bei Stoffkorpus in Leder Select schwarz, bei Lederkorpus korpusgleich. |
| **Tisch** | |
| **Bestell-Nr.** | 610 |
| **Tischplatte** | ESG-Glas:<br>- weiß (.36), (Unterseite weiß, opti-white, beschichtet)<br>- schwarz (.35), (Unterseite schwarz, beschichtet). |
| **Gestell** | Profilstahl, hochglanz-verchromt oder velourmatt.<br>Mit Kunststoffgleitern. |

## SEN.

### Technische Zeichnungen und Maße

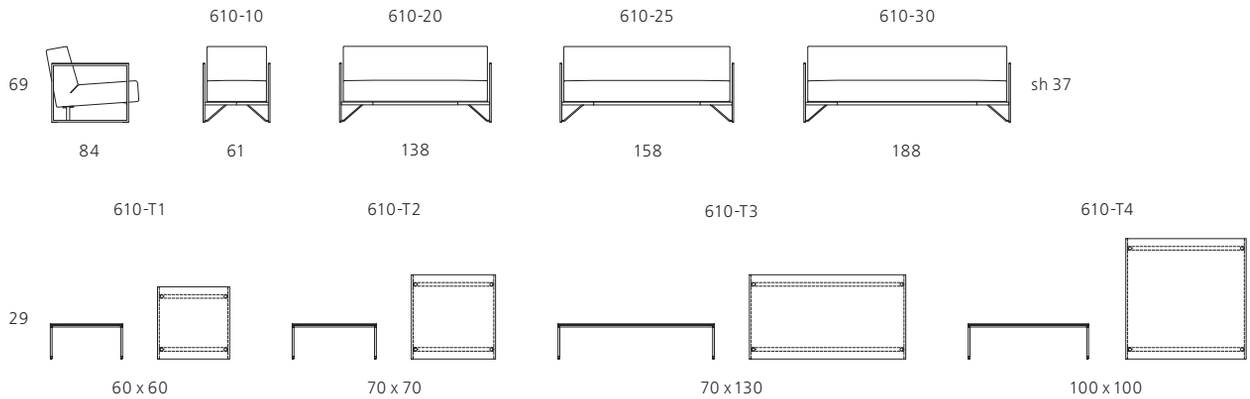


Alle Maßangaben in cm.